KZ - WĘZEŁ Z

PRZEKRÓJ A-A

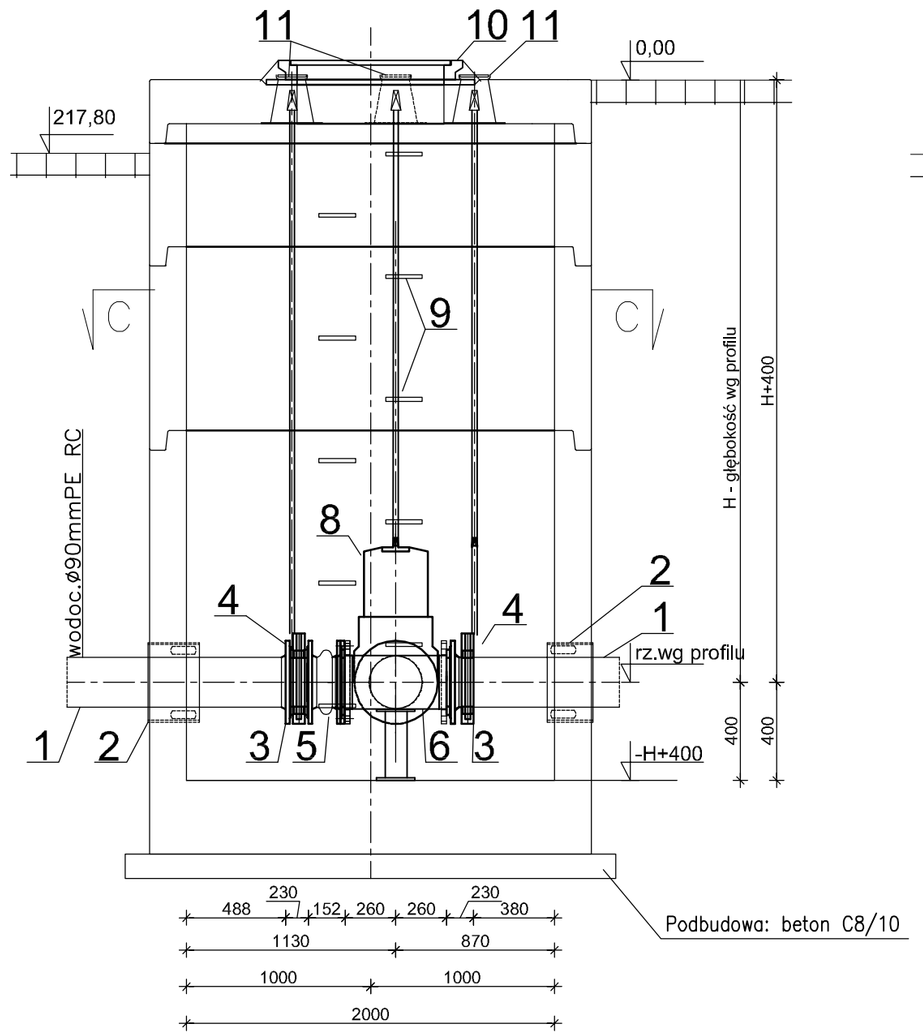

PRZEKRÓJ B-B

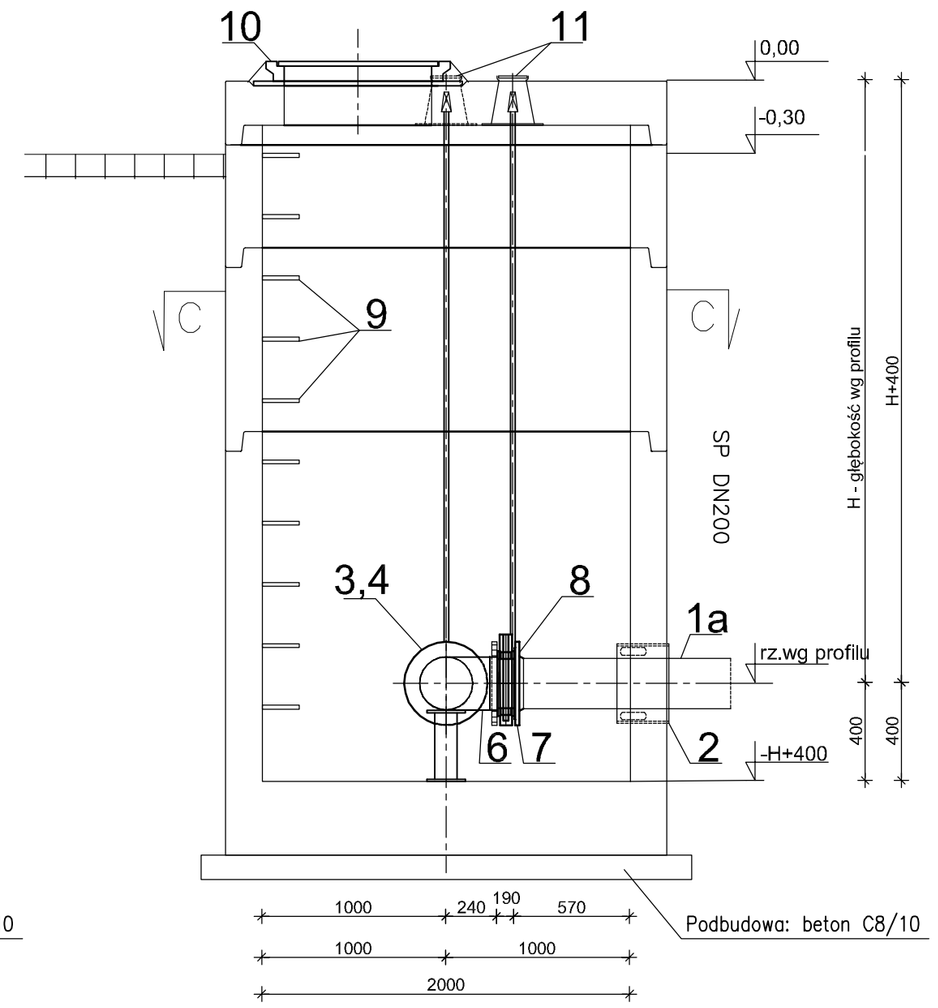

OZNACZENIE KSZTAŁTKI	ZBIORCZE ZESTAWIENIE KSZTAŁTEK-WYSZCZEGÓLNIENIE	ŚREDNICA [mm]// MATERIAŁ	ILOŚĆ	UWAGI
1	Rura ciśnieniowa do wody ø225mm PE RC SDR11	225// PE RC SDR11	2	PRODUCENT NP WAVIN
1a	Rura ciśnieniowa do wody ø110mm PE RC SDR11	90// PE RC SDR11	1	PRODUCENT NP WAVIN
2	Łańcuch uszczelniający Integra typ Łu-6, Ilość ogniw 13szt.	307,9/225// stal, tworzywo sztuczne	3	PRODUCENT NP INTEGRA
3	Kołnierz specjalny do rur PE DN225 z zabezpieczeniem przed przesunięciem	200// żeliwo sferoidalne	2	PRODUCENT NP HAWLE
4	Zasuwa kołnierzowa z trzpieniem wzoszącym PN16 + teleskopowy przedłużać trzpienia do zasuw klinowych (L=1050 - 1750 mm)	200// żeliwo sferoidalne	2	PRODUCENT NP JAFAR S.A.
5	Łącznik kołnierzowy amortyzacyjny	200// stalocynkowana guma EPDM	1	PRODUCENT NP JAFAR S.A.
6	Trójnik kołnierzowy DN200/100	200/100// żeliwo sferoidalne	1	PRODUCENT NP HAWLE
7	Kołnierz specjalny do rur PE DN100 z zabezpieczeniem przed przesunięciem	100// żeliwo sferoidalne	1	PRODUCENT NP HAWLE
8	Zasuwa kołnierzowa z trzpieniem wzoszącym PN16 + teleskopowy przedłużać trzpienia do zasuw klinowych (L=1050 - 1750 mm)	100// żeliwo sferoidalne	1	PRODUCENT NP JAFAR S.A.
9	Stopnie złazowe pojedyncze	żeliwo lub stal powlekana pp	23	
10	Właz żeliwny Dn600 klasa D400	600// żeliwo sferoidalne	1	PRODUCENT NP KANWA GEO PKSR
11	Skrzynki uliczne teleskopowe H=200mm	H=200mm, dn111/250mm	3	DYSTRYBUCJA NP HAWLE

PRZEKRÓJ a-a

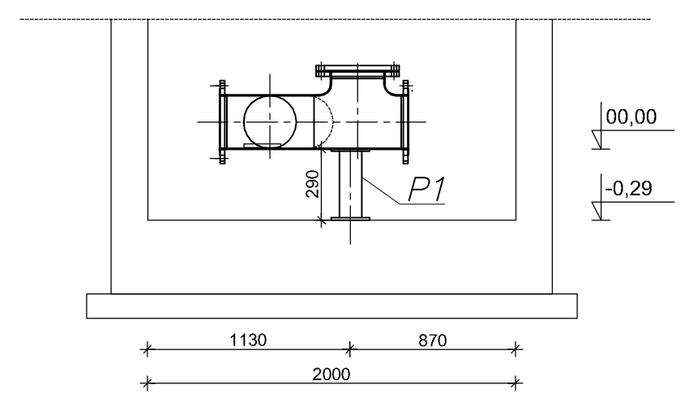

IZOLACJA:
woda nieagresywna i słabo agresywna
POZIOMA: 2 x papa na lepiku asfaltowym
PIONOWA: zagruntowanie 2 x powierzchni abizolem "R",
2 warstwy abizolu "P" lub lepiku asfalt. na gorąco
woda średnio agresywna i silnie agresywna
a. do wys. zw. wody gruntowej nad podłoże:
B75, izolacja pozioma i pionowa jak dla wody słabo agresywnej

b. zwierciadło wody gruntowej powyżej 1,0 m od podłoża:
POZIOMA: 2 x papa na lepiku asfaltowym
z wypełniaczem mineralnym (np. grys wapienny)
PIONOWA: impregnacja powierzchni 2 x abizolem "R",
2 warstwy masy asf. abizol "P", mata szklana DM-1004
przesycona abizolem "P", 1 warstwa abizolu "G"

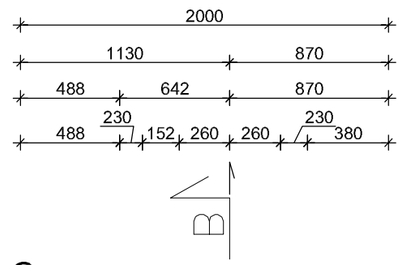

PRZEKRÓJ C-C

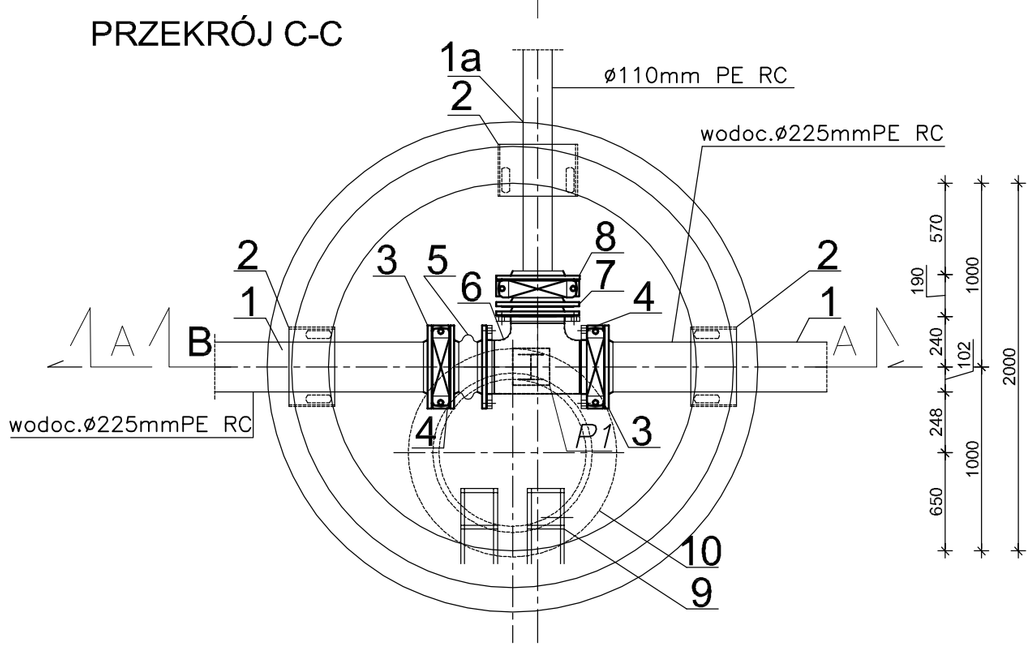

RZUT PŁYTY STROPOWEJ

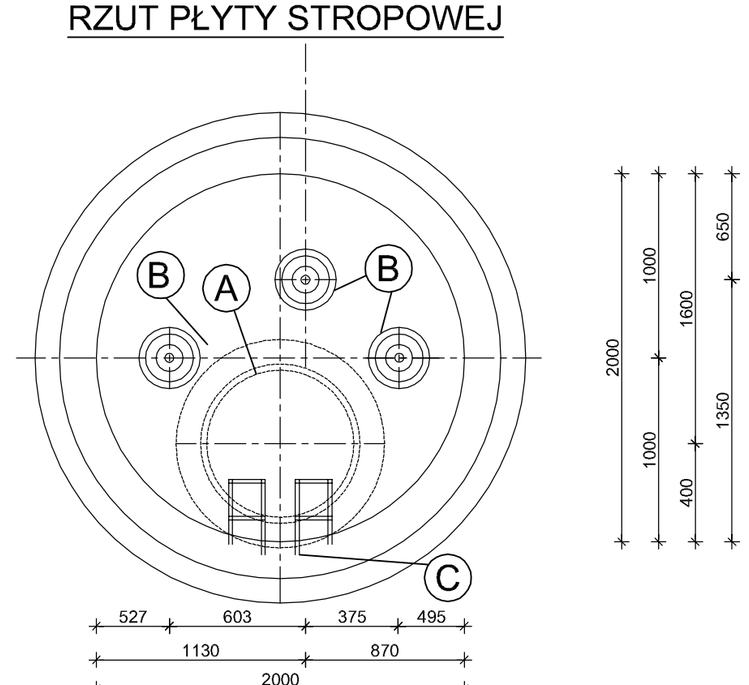

RZUT PŁYTY DENNEJ

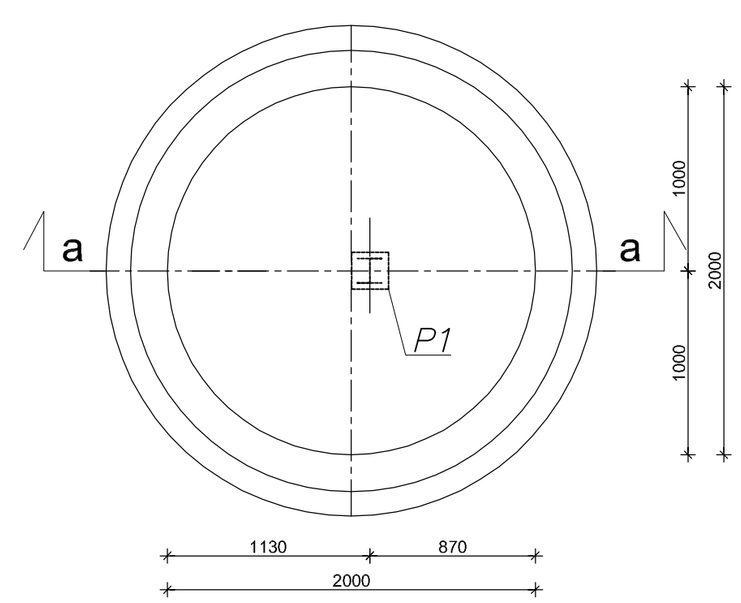

(A) Otwór pod właz eksploatacyjno montażowy DN600 – (otwór dopasować do włazu)

(B) Otwór dla osadzenia skrzynki ulicznej teleskopowej ø110/250 (otwór dopasować do włazu)

(C) Stopnie złazowe

oznaczenie bloku/podpory	wymiary podstawy [mm]	wysokość bloku/podpory [mm]	ilość [szt.]
P1	dwuteownik 10 2 x blacha 15x15x5	285	1

UWAGI:
1. Podpory P1 wykonać ze stali 0H18N9 (nierdzewna) kategoria korozyjności środowiska C2 montowane do posadzki 4 śrubami kotwiącymi

UWAGA:
-Komory muszą spełniać wymogi normy szczelności wg PN-92/B-10735 pkt 6.11-6.12

-Do połączeń kołnierzowych należy stosować śruby ze stali nierdzewnej co najmniej klasy A2

-Przewody stalowe na odcinku od pompowni do komory zasuw zabezpieczyć antykorozyjnie np. stosując tasme antykorozyjną POLIKEN 980-25, producent: ANTICOR

UWAGA:
- Przed przystąpieniem do montażu sprawdzić długość dostarczonej armatury i kształtek

UWAGA:
- Łańcuchy uszczelniające dobrano odpowiednio dla tuleji stalowych ø323,9/8mm

UWAGA:
- Wymiary liniowe na rysunku podanow mm

JEDNOSTKA PROJEKTOWA: FIRMA PROJEKTOWO-BUDOWLANA AW-PROJEKT Wioletta Cisowska 31-864 Kraków, Al. Jana Pawła II 35b/26 NIP: 813-23-42-023 REGON: 364081870	TEMAT: Projekt budowlany sieci wodociągowej wraz z przyłączem w miejscowościach Cary Wielkie, Brzeźnik, Otoło do zbiorników w Otoli na terenie Gminy Żarnowiec	INWESTOR: GMINA ŻARNOWIEC ul.Krakowska 34, 42-439 Żarnowiec NIP:6492297123 REGON:276258902	ETAP: PROJEKT BUDOWLANY
PROJEKTANT: mgr inż. Wioletta Cisowska upr. nr MAP/0359/POOS/08			BRANŻA: sanitarna DATA: LUTY 2021
SPRAWDZAJĄCY: mgr inż. Bartosz Paszkowski upr. nr MAP/0595/POOS/16			KOMORA ZASUW KZ W WĘŹLE Z
			NR RYSUNKU: Rys.18
			SKALA: 1:25